OLIMPIA HARDWARE

ASSA ABLOY

CERRADURA DE EMBUTIR CLIPADA CON LLAVE
CLIP-ON MORTISE LOCK WITH KEY

Código: OHA0186 ***Code:*** *OHA0186*	**Ficha Técnica** ***Technical specifications***

Junio 2026 | June 2026

ESPECIFICACIONES TÉCNICAS
TECHNICAL SPECIFICATIONS

- Cerradura embutida clipada con llave
- Instalación a presión sin necesidad de tornillos
- Mecanismo de accionamiento manual
- Aplicación por un solo lado de la hoja
- No incluye ganchos y recibidores, estos se venden por separado (2251014)
- Bajo normativa EN 1670 - EN 13126

- *Mortise lock with key*
- *Snap-on installation, no screws required*
- *Manual operation mechanism*
- *Single-sided application*
- *Hooks and strike plates not included, sold separately (2251014)*
- *Compliant with EN 1670 and EN 13126*

MATERIAL DE FABRICACIÓN
MANUFACTURING MATERIAL

Aluminio - Zamak - Acero Inox
Aluminum - Zamak - Stainless Steel

ACABADOS
FINISHES

Lacado - Negro BK
Powder painting - Black BK

GARANTÍA
WARRANTY

Olimpia Hardware garantiza la calidad y buen funcionamiento del producto al momento de su entrega al cliente. Cualquier unidad defectuosa de fábrica será reemplazada sin costo para el cliente en la siguiente orden de compra que coloque. Los productos tienen también una garantía de funcionamiento de 1 año si fueron instalados correctamente.

Olimpia Hardware guarantees the quality and proper functioning of the product upon delivery to the customer. Any unit with a factory defect will be replaced free of charge with the customer's next purchase order. Products also have a 1-year warranty if installed correctly.

*Dimensiones dadas en milímetros (mm)
**Dimensions given in millimeters (mm)*

OLIMPIA HARDWARE

ASSA ABLOY

CERRADURA DE EMBUTIR CLIPADA CON LLAVE
CLIP-ON MORTISE LOCK WITH KEY

Código: OHA0186 ***Code:*** *OHA0186*	**Ficha Técnica** ***Technical specifications***

Junio 2026 | June 2026

Medidas | *Measures*

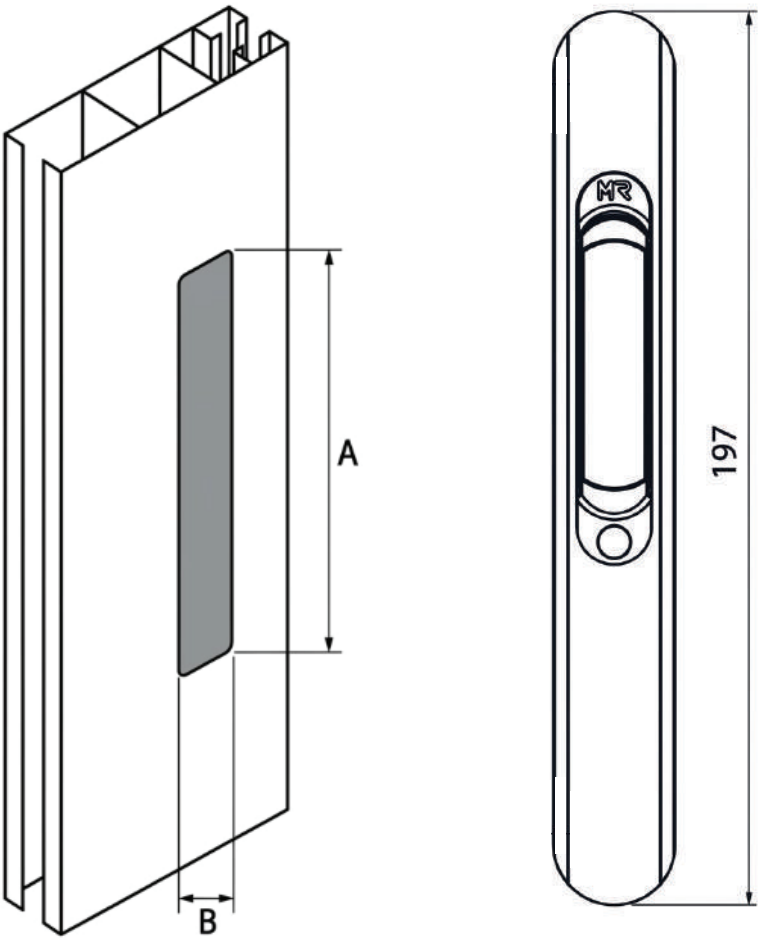

B	A
19.5 MM	173 MM

Nota: Antes de fabricar masivamente, realizar verificación física
Note: Before mass production, perform physical verification.

*Dimensiones dadas en milímetros (mm)
Dimensions given in millimeters (mm)

CUIDADO Y MANTENIMIENTO DE SUPERFICIES DE ALUMINIO
CARE AND MAINTENANCE OF ALUMINUM SURFACES

• La frecuencia de limpieza depende del entorno, por tanto, debe ser semestral en zonas rurales/urbanas y trimestral en áreas industriales o marinas. Esto evita la corrosión por picadura causada por depósitos salinos o ferrosos.
• Para la limpieza se recomienda utilizar agua con detergente de pH neutro (5-8). Queda prohibido el uso de solventes ácidos o alcalinos, ya que degradan la capa de óxido protectora del aluminio.
• En cuanto a la protección en obras, tener en cuenta que el contacto con cemento, cal o yeso (altamente alcalinos) mancha el acabado irreversiblemente en minutos. Se recomienda, proteger las piezas y, ante salpicaduras, lavar inmediatamente con abundante agua antes del fraguado.
• Evitar proyecciones de esmeril o soldadura. Debido a que las partículas ferrosas calientes se incrustan, rompen la capa de pasivación e inician procesos de corrosión galvánica en el accesorio.
• Mantener las vías de evacuación (Drenajes) libres de residuos, suciedad o insectos. Un drenaje obstruido provoca la oxidación de tornillería interna y el fallo mecánico de los rodamientos.

La aplicación cuidadosa de estas recomendaciones permitirá disfrutar de un buen acabado y de calidad por varios años
El plazo va a depender del mantenimiento dado a los accesorios.

• Cleaning frequency depends on the environment: semi-annually in rural/urban areas and quarterly in industrial or marine areas. This prevents pitting corrosion caused by salt or ferrous deposits.
• For cleaning, the use of water with a neutral pH detergent (5-8) is recommended. The use of acidic or alkaline solvents is prohibited, as they degrade the aluminum's protective oxide layer.
• Regarding on-site protection, contact with cement, lime, or plaster (highly alkaline) irreversibly stains the finish within minutes. It is recommended to protect all components and, in case of splashes, wash immediately with plenty of water before setting.
• Avoid sparks from grinding or welding. Hot ferrous particles embed themselves, rupturing the passivation layer and initiating galvanic corrosion processes in the hardware.
• Keep drainage paths free of debris, dirt, or insects. Clogged drainage causes oxidation of internal fasteners and mechanical failure of the rollers.

Careful application of these recommendations will allow you to enjoy a good finish and quality for several years. The lifespan will depend on the maintenance given to the accessories.

IMPORTANTE
Nos reservamos el derecho de realizar modificaciones técnicas, de diseño o de dimensiones en nuestros productos sin previo aviso, con el fin de mejorar su calidad funcionalidad

IMPORTANT
We reserve the right to make technical, design, or dimensional modifications to our products without prior notice in order to improve their quality and functionality.

*Dimensiones dadas en milímetros (mm)
**Dimensions given in millimeters (mm)*